GFPI

Ambientes Críticos Rejillas Ambientes Críticos

Las rejillas de retorno modelo GFPI son una excelente opción para aplicaciones de ambientes corrosivos y cuartos críticos. Su placa perforada cuenta con un 51% de área libre. Los tamaños de construcción disponibles son desde 4"x4" hasta 24"x24" con incrementos de 2" en el ancho y en el alto. Su fabricación es en acero inoxidable 304 y el acabado disponible es pulido P4. Como accesorio opcional, se puede solicitar con Control de Volumen (CVC).

Características:

- Rejilla tipo perforada para retorno
- Frente perforado con 51% de área libre
- Especial para ambientes corrosivos y cuartos críticos

Dimensiones:

- Desde 4"x4" hasta 24"x24" en incrementos de 2"

Materiales y Acabados:

- Fabricada en acero inoxidable 304
- Acabado Pulido P4

Ninguna parte de este documento podrá ser reproducida o retransmitida de cualquier forma, siendo estas: electrónicas o mecanografiadas; incluyendo fotocopiado, grabado y/o cualquier sistema de alojamiento de información sin previo permiso de INNES AIRE S.A. DE C.V.

Versatilidad:

- Quirófanos
- Laboratorios clínicos y farmacéuticos
- Industria electrónica

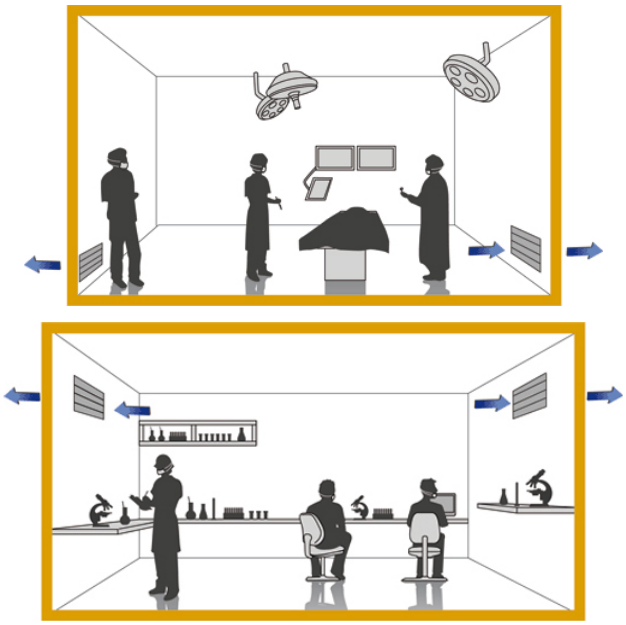

Accesorios Opcionales:

CVC

Ninguna parte de este documento podrá ser reproducida o retransmitida de cualquier forma, siendo estas: electrónicas o mecanografiadas; incluyendo fotocopiado, grabado y/o cualquier sistema de alojamiento de información sin previo permiso de INNES AIRE S.A. DE C.V.

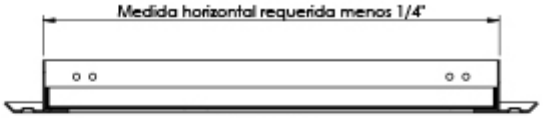

SECCIÓN X-X

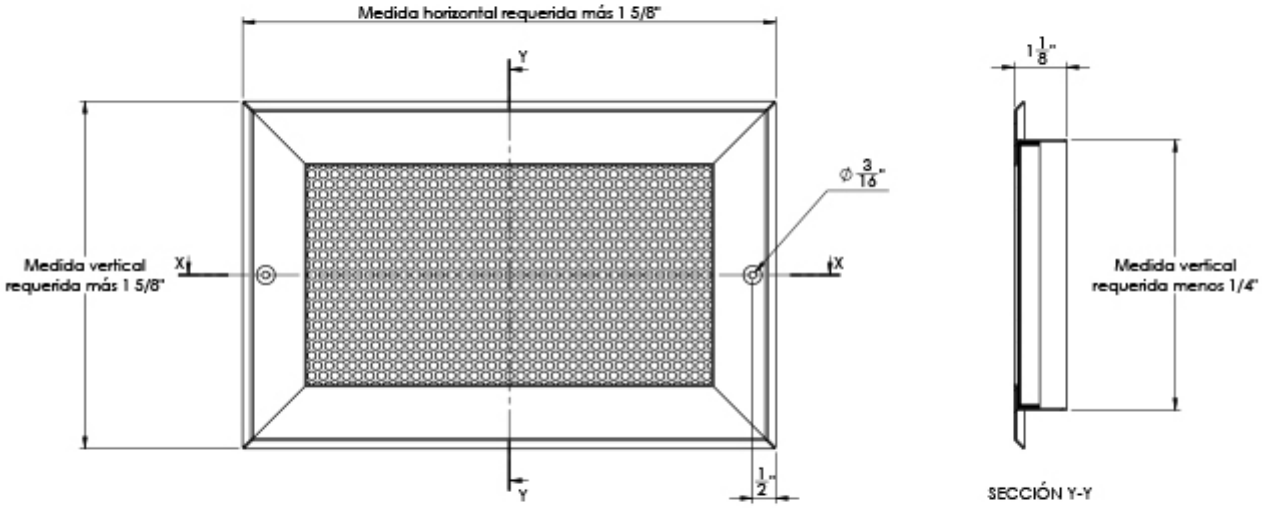

SECCIÓN Y-Y

Tipo	Medida Requerida			
	Horizontal		Vertical	
	Mínima	Máxima	Mínima	Máxima
GFPI	4	24	4	24

Ninguna parte de este documento podrá ser reproducida o retransmitida de cualquier forma, siendo estas: electrónicas o mecanografiadas; incluyendo fotocopiado, grabado y/o cualquier sistema de alojamiento de información sin previo permiso de INNES AIRE S.A. DE C.V.

Diagrama de Instalación:

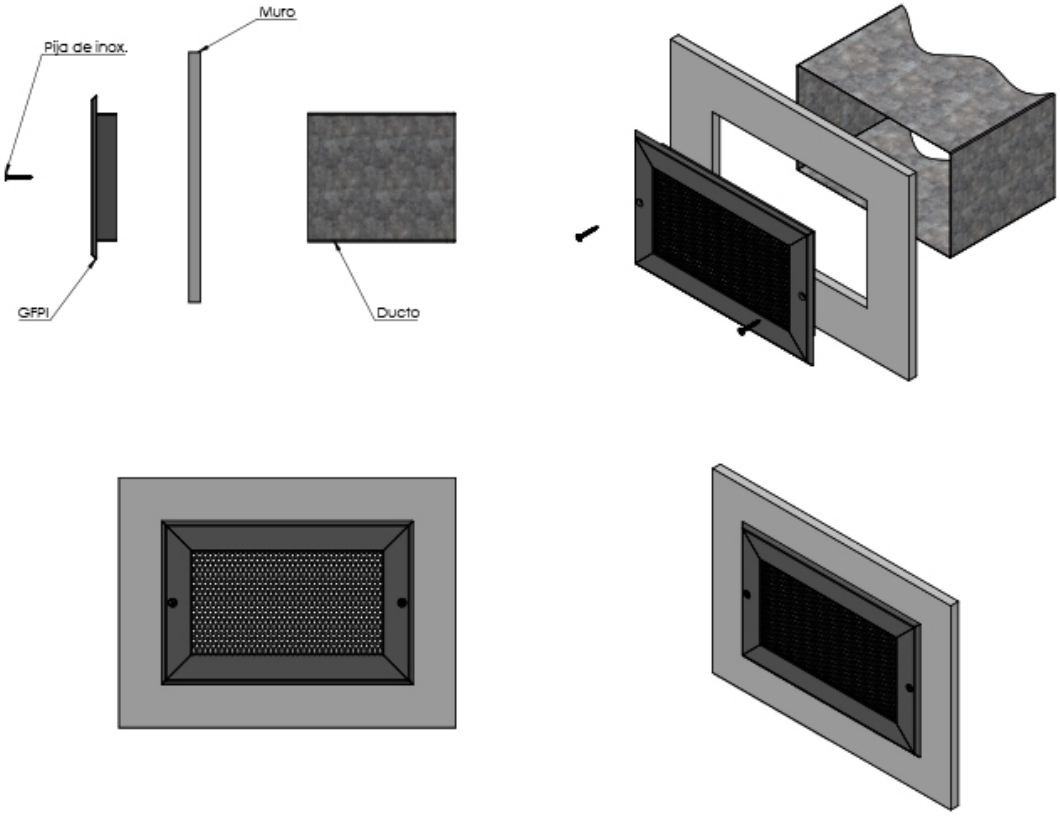

Ninguna parte de este documento podrá ser reproducida o retransmitida de cualquier forma, siendo estas: electrónicas o mecanografiadas; incluyendo fotocopiado, grabado y/o cualquier sistema de alojamiento de información sin previo permiso de INNES AIRE S.A. DE C.V.

Especificación Sugerida:

Las rejillas de retorno modelo GFPI serán de la marca Innes, adecuadas para aplicaciones de ambientes corrosivos y cuartos críticos. Contarán con una placa perforada con un 51% de área libre. Los tamaños de construcción serán desde 4"x4" hasta 24"x24", con incrementos de 2" en el ancho y en el alto. Su fabricación será en acero inoxidable 304 y el acabado disponible será pulido P4.

» Modelo	» Dimensiones	» Tipo LT	» Adaptador a Redondo ADR	» Accesorio Marco (opcional)	» Control de volumen (opcional)	» Barrenos	» Acabado
Inyección ***GFPI***	Ver tabla en plano de dimensiones	NO: Montaje en muro ó plafón corrido SI: Montaje en plafón reticular	•NO •04 •06 •08 •10 •12 •14 •16 •18 •20	EI: MCE Inoxidable XI: MXI Inoxidable XF: MXF Acero	•CVC •CVD	•NO •SI •Especial	P: Pulido

Ninguna parte de este documento podrá ser reproducida o retransmitida de cualquier forma, siendo estas: electrónicas o mecanografiadas; incluyendo fotocopiado, grabado y/o cualquier sistema de alojamiento de información sin previo permiso de INNES AIRE S.A. DE C.V.